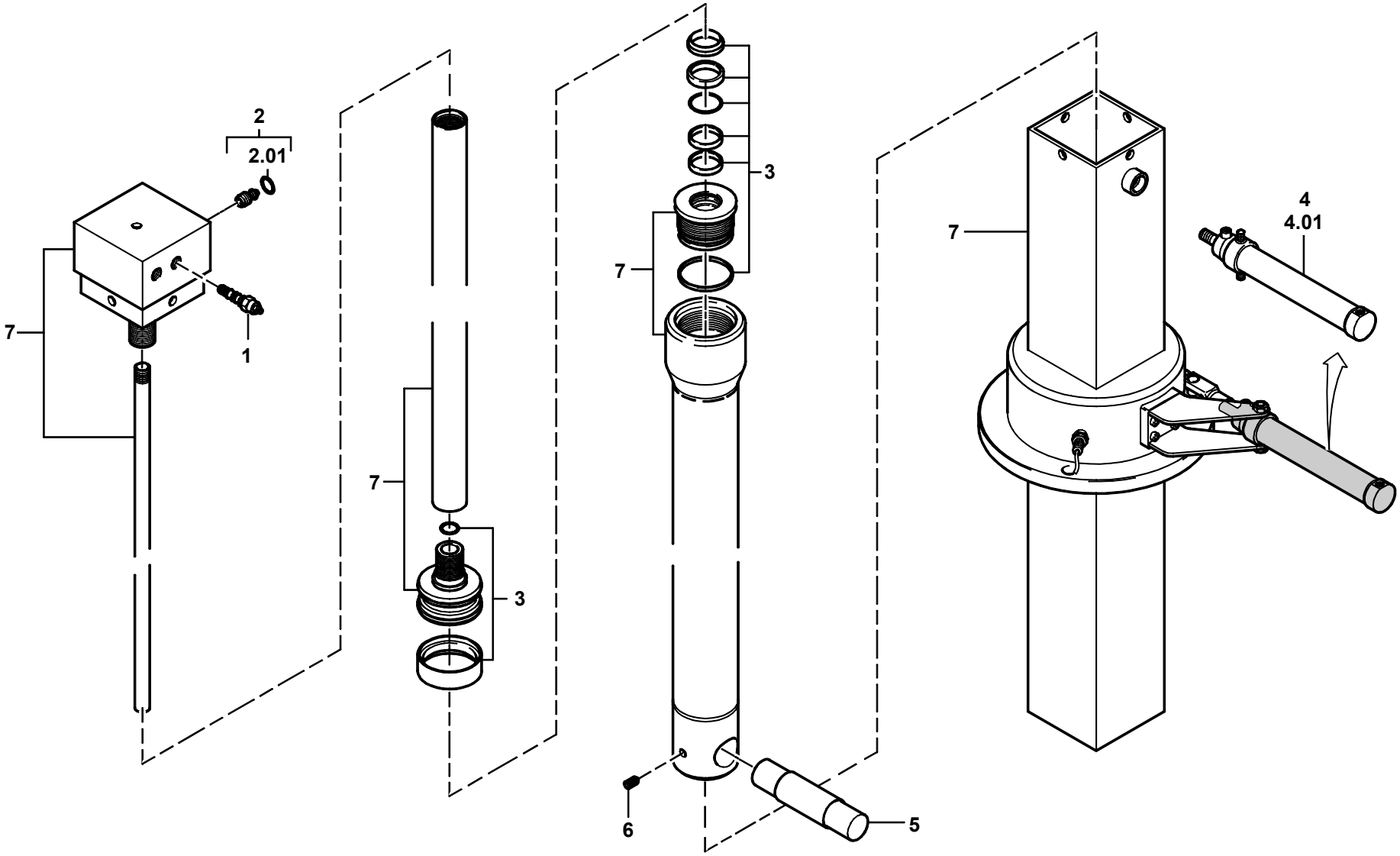GROVE	HUBEINHEIT GEGENGEWICHT LINKS LIFTING UNIT, LEFT COUNTERWEIGHT	BILDTAFEL PICTORIAL DISPLAY			GMK 4075 BE 695 G 216
		12.01	3320552-ETL A	1/1